Krmilna elektronika

900CT-101

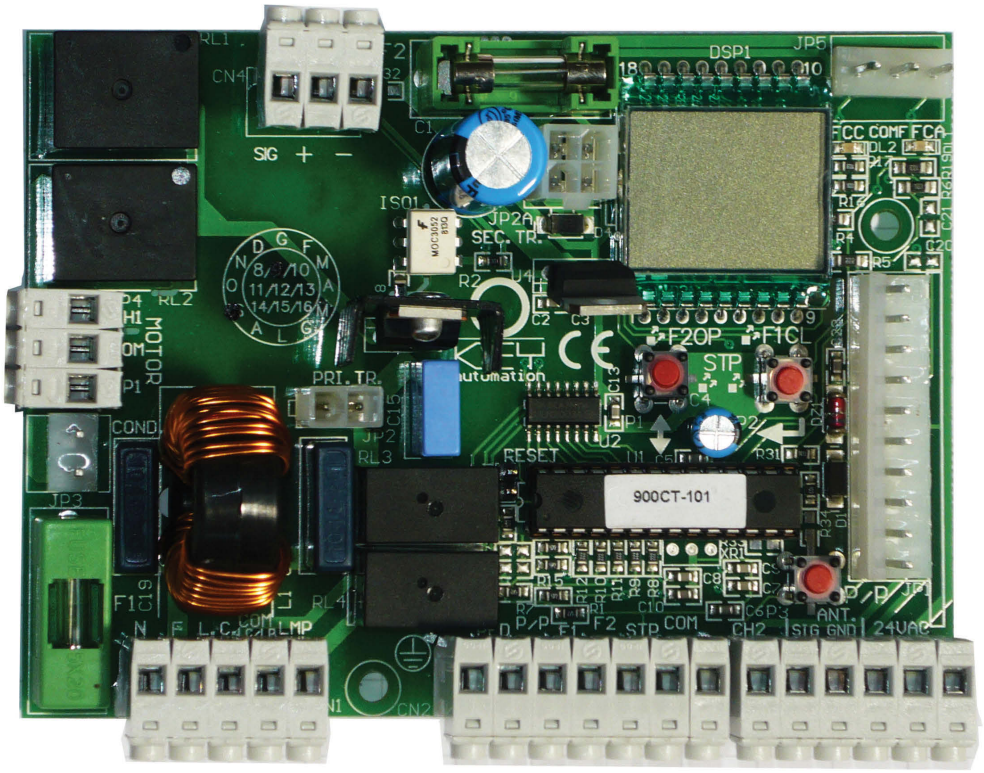

NAVODILA ZA UPORABO

Keyautomation S.p.A

⚠ *OPOZORILO:* 📖

Pred pričnete z namestitvijo naprave je potrebno pazljivo prebrati navodila za namestitev. Neupoštevanje teh navodil, neustrezna uporaba ali nepravilne povezave lahko ogrozijo vašo varnost ali pravilno delovanje naprave in s tem celotnega sistema.
Podjetje ne odgovarja za napake v delovanju in/ali škodo zaradi neupoštevanja navodil ter si pridržuje pravico do sprememb pri izboljšavi izdelka.

SLOVENSKO

⚠ TA KNJIŽICA Z NAVODILI JE NAMENJENA IZKLJUČNO MONTERJEM!

Namestitev naj opravi le strokovno kvalificirano osebje v skladu z veljavnimi zakonskimi zahtevami.

⚠ ELEKTRIČNE POVEZAVE

Da bi se zagotovila varnost uporabnika in preprečile poškodbe naprave, medtem ko se delajo električne povezave ali vstavlja radio kartica, mora biti krmilna enota izklopljena iz električnega omrežja.
Za napajalne kable, motorne povezave, utripajoče luči in električno ključavnico, uporabite primerno dolg kabel s prečnim prerezom min. 1,5 mm2. Za zunanje nizkonapetostne porabnike, kontrole in varnostne kontakte pa uporabite kabel s presekom najmanj 0,5 mm2.
V primeru da so kabli zelo dolgi (več kot 30 m), priporočamo ločitev relejev kontrolni enoti.
Če varovalka pregori, jo po odpravi vzroka zamenjate z drugo iste vrste in jakosti.
Namestite različne varnostne naprave, stikala, fotocelice, občutljivo reber, stop gumb.
Vsi zaprti kontakti (N.C.) se razvrstijo v isti vhod in morajo biti povezani zaporedno.
Vsi odprti kontakti (N.O.) se razvrstijo v isti vhod in morajo biti povezani vzporedno.
Zagotovite stikalo za izklop naprave iz električnega omrežja na dostopnih mestih. Stikalo mora biti neodvisno in ustrezno veliko – stikalo ni priloženo.

MODELI IN KARAKTERISTIKE

900CT-101 Krmilna enota za en 230 Vac pogon drsnih vrat, s predprirpavo za sprejmniško kartico.

SLOVENSKO

TEHNIČNI PODATKI	**CT-101**
NAPAJANJE	230Vac/50Hz
MAX. OBREMENITEV MOTORJA	1200 W
IZHOD ZA NAPAJANJE DOD. NAPRAV	24Vac 400mA
ČAS DELOVANJA	0-120sec
ČAS PAUZE	0-120sec
TEMPERATURNO OBMOČJE DELOVANJA	-20°C/+70°C

OPIS

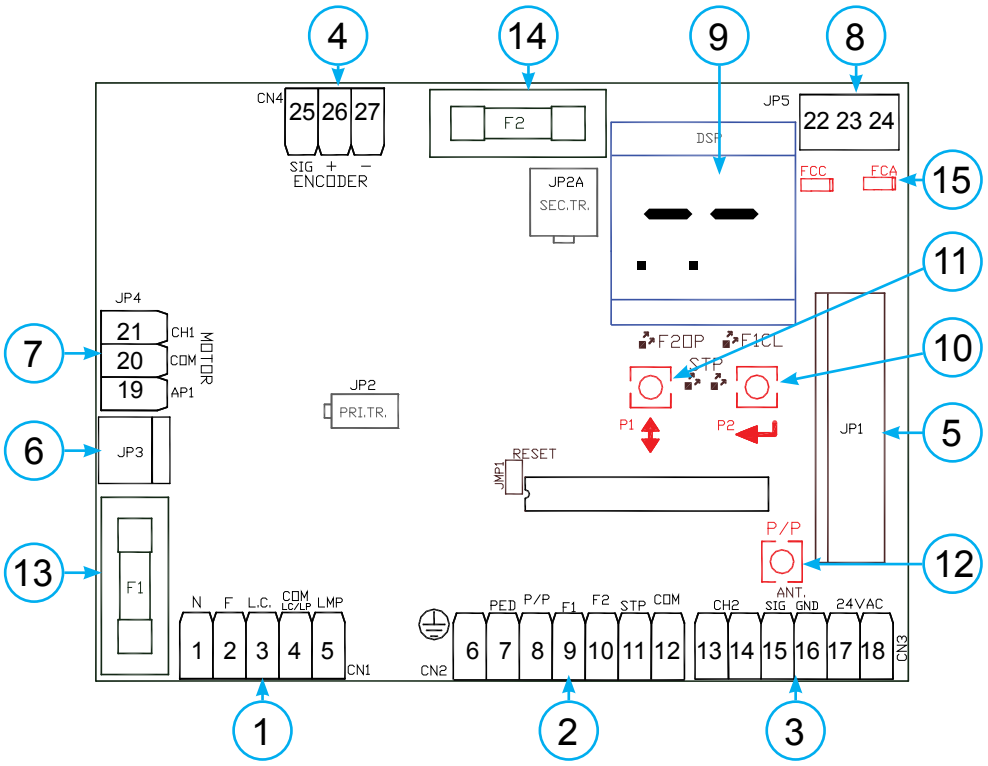

OPIS

1. CN1 230Vac priključne sponke za napajanje in opozorilno luč
2. CN2 Priključne sponke za varnostne in krmilne elemente
3. CN3 Priključna sponka sekundarnega napajanja 24Vac, drugega kanala sprejemnika in antene
4. CN4 Enkoder
5. JP1 Priključna sponka za natični radijski sprejemnik
6. JP3 Priključna sponka za kondenzator
7. JP4 Priključna sponka za priklop motorja
8. JP5 Priključna sponka za priklop končnih stikal
9. LCD zaslon za programiranje in prikaz opozoril delovanja varnostnih elementov
10. ENTER gumb za premikanje po meniju
11. UP/DOWN gumb za nastavitve funkcij (glej tabelo)
12. P/P korak/korak gumb
13. F1 varovalka glavnega napajanja 230Vac 10A
14. F2 varovalka sekundarnega napajanja 230Vac 500mA
15. FCC FCA Led končni stikali

SLOVENSKO

CN1

priključitev napajanja na krmilno ploščo:

1) N 230Vac
2) F 230Vac
3) L.C. Utripajoča luč max.25W 230Vac
4) COM LC/LP Deljena utripajoča luč ali opozorilna lučka
5) LMP Priključeno na utripajočo luč max.25W 230Vac

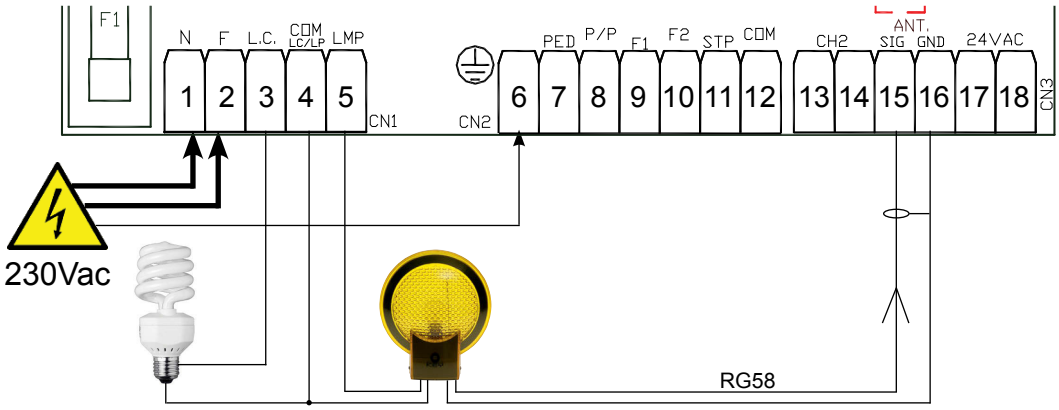

CN2

6) ÷ Priključitev ozemljitve
7) PED Funkcija »pešci«

To je ukaz za odprtje, ki aktivira, da se vrata delno odprejo. Kontakt N.O. (normalno odprt)

8) P/P Korak/korak delovanje

Vezava med kontakta N.8 in N.12 Kontakt N.O. (normalno odprt)

Krmilni vhod odpiranje / zapiranje ali odpiranje / stop / zapiranje temelji na izbiri parametrov D

9) F1 Funkcija fotocelic ZAPRTO

Vezava med kontakta N.9 in N.12 Kontakt N.C. (normalno odprt)

Funkcija varnosti, ko prekinitev stika kadarkoli v času zapiranja, povzroči takojšnjo zaustavitev v gibanju in sproži vzvratno smer gibanja.

10) F2 Funkcija fotocelic ODPRTO

Vezava med kontakta N.10 in N.12 Kontakt N.C. (normalno zaprt)

Funkcija varnosti, ko prekinitev stika kadarkoli v času zapiranja, povzroči takojšnjo zaustavitev v gibanju, gibanje pa se bo nadaljevalo takoj ko se kontakt spet zapre.

11) STP Funkcija STOP

Vezava med kontakta N.11 in N.12 Kontakt (normalno zaprt) N.C.

Funkcija varnosti, kontakt se lahko prekine v vsakem trenutku in takoj zaustavi avtomatizacijo ter onemogoči vse funkcije, vključno z avtomatskim zapiranjem.

12) COM

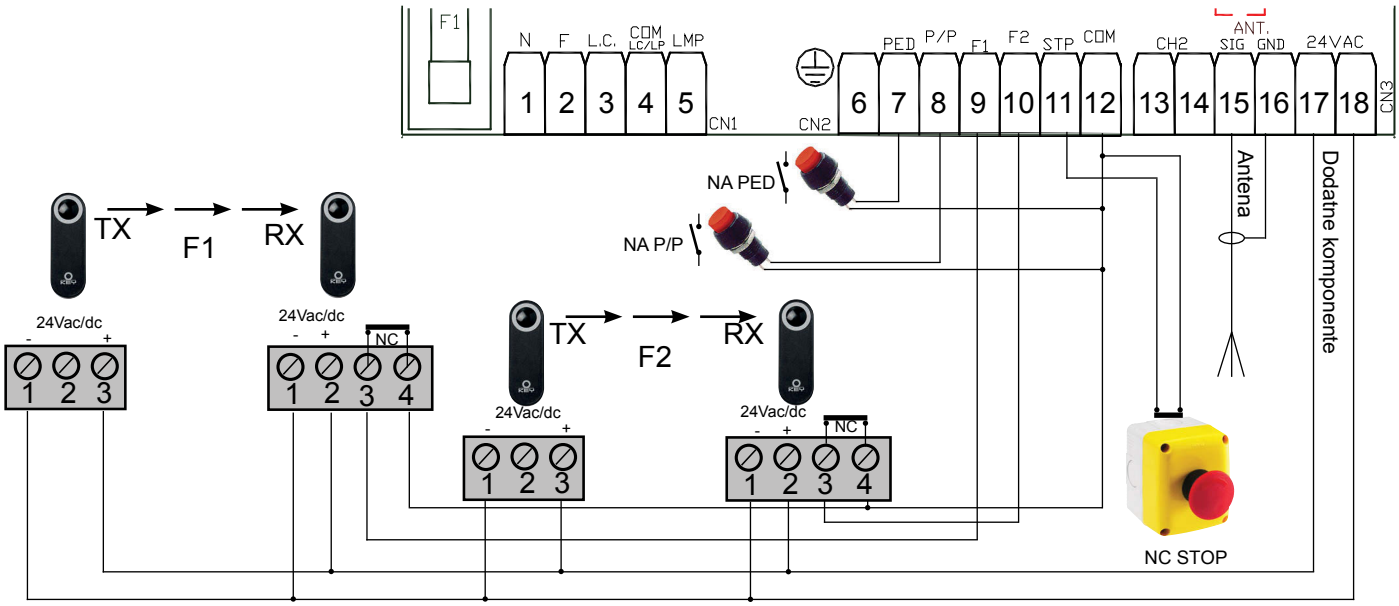

CN3

Povezave napajanja dodatnih elementov 24Vac 15Watt max

13) Drugi radio kanal (samo če uporabljate 2-kanalni radijski sprejemnik)
14) Drugi radio kanal connection (samo če uporabljate 2-kanalni radijski sprejemnik)
15) Priključek antene (signal)
16) Priključek antene (masa)
17) 24Vac Max 15 Watt
18) 24Vac Max 15 Watt

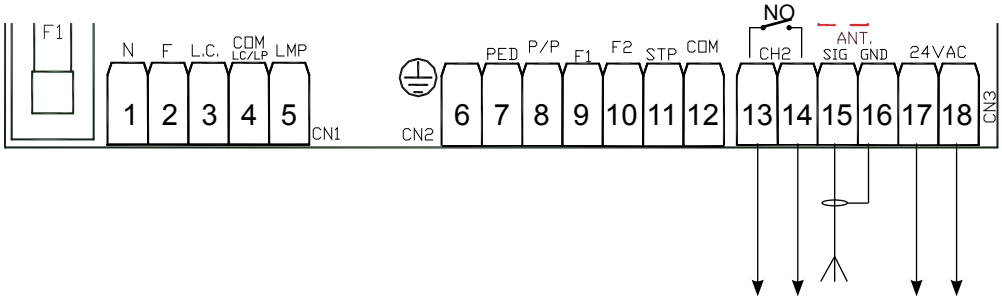

SLOVENSKO

JP3

JP3 1) Kondenzator
JP3 2) Kondenzator

JP4

Povezave motorja

19) odpiranje
20) skupna
21) zapiranje

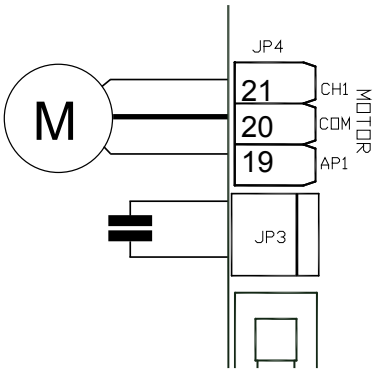

CN4

25) Signal enkoder
26) Napajanje + enkoder
27) Napajanje - enkoder

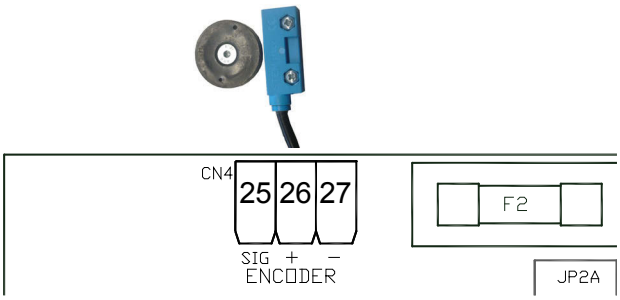

JP5

Povezave končnih stikal motorja

22) končno stikalo v zapiranju NC
23) skupna
24) končno stikalo v odpiranju NC

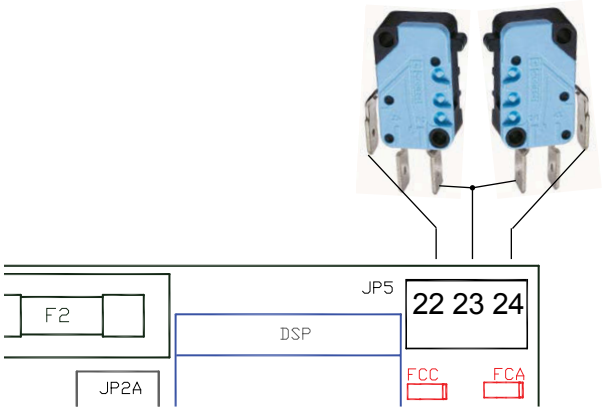

Namig; LED diode, se odzovejo, ko je končno stikalo na ON, samo ko nasprotno stikalo ni vključeno.

VIZUALNA DIAGNOZA

Kontrolna plošča je narejena, da avtomatizira rezidenčna ali industrijska vrata z enim motorjem, maksimalne moči 1200W, z aktivnimi in pasivnimi varnostnimi kontrolami za inštalacijo, ki so v skladu s trenutnimi varnostnimi normativi.

Mikro kontroler zagotavlja veliko zanesljivost sistema in visoko koncentracijo funkcij,tako da lahko sistem samostojno izračuna vse parametre zaviranja in delovnega časa brez posebnega programiranja s strani monterja.

SLOVENSKO

• STOP kontakt 11 (kontakt N.C.) mora biti zaprt, tako da dve piki na LCD zaslonu ne utripata. Če utripata pomeni da je kontakt odprt.

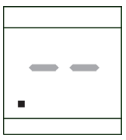

• Vhod FOTO - ODPRTO F2 kontakt 10, mora biti zaprt in F2OP pika na LCD zaslonu mora biti ugasnjena. Če gori pomeni da je kontakt odprt.
.

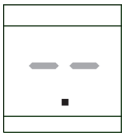

• Vhod FOTO - ODPRTO F1 kontakt 9, mora biti zaprt in F1CL pika na LCD zaslonu mora biti ugasnjena. Če gori pomeni da je kontakt odprt.
.

Namig; V normalnih okoliščinah, ko vse deluje, morajo biti pike na LCD zaslonu ugasnjene. Pika utripa ali gori ko je pripadajoča varnostan naprava aktivirana.

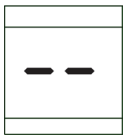

• Ko so vrata zaprta bo na zaslonu prikazano - -

• Med odpiranjem bo na zaslonu prikazano OP

• Če je aktivirano avtomatsko zapiranje, bo na zaslonu med čakanjem prikazano TC

• Med zapiranjem bo na zaslonu prikazano CL

• Če je na zaslonu prikazano ST (stop), to pomeni, da je vključena funkcija DEAD MAN (potrebno je držati stikalo za odpiranje oz. zapiranje ves čas delovanja) in pot še ni končana

• Z uporabo novega P/P ukaza preverite celotno pot odpiranja do končnega stikala, ko se ustavi. Potem še enkrat pritisnite P/P gumb še enkrat in prevrite celotno pot zapiranja vse do končnega stikala ko se vrata ustavijo.

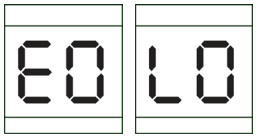

• • Ko ste preverili celotno pot zapiranja in odpiranja vključite upočasnjevanje, ki ga nastavite v procentih (Par. E) in največjo moč motorja (Par.L)

Namig; Z vsako spremembo katerega koli parametra krmilne enote, se ob prvem premiku preveri čas delovanja motorja med obema končnima pozicijama vrat - za odpiranje in zapiranje. To se izvede le enkrat, da se lahko preveri upočasnjevanje.

SLOVENSKO

FUNK. / VREDNOST		0	1	2	3	4	5	6	7	8	9
b	Občutljivost	--	High	Medium High	Me-dium Low	Low	Zaznavanje ovir aktivirano z L=0 motor z ENKODERJEM				
c	Avtomatsko zapiranje (seconds)	NO	5	10	15	20	25	30	40	80	120
d	Korak po korak ukaz P/P	Open Stop close	Open Close	Z aktiviranjem funkcije korak/korak se izogneš ukazu stop. Vsak impulz obrne smer vrat. Ta funkcija je lahko kritična pri vratih z viskoko frekvenco odpiranja.							
E	% upočasnjevanje	NO	10%	20%	30%	Ko je upočasnjevanje aktivirano se zdanjo sekundo ciklusa premikanja vrat upočasni delovanje motorja, ki je določeno z izbranim procentom xx %.					
F	Elektrozavora ..	NO	YES	Z aktivacijo elektro zavore skozi F parameter, se prepreči težkim vratom, da bi nadaljevala pot zaradi vztrajnostnega momenta. Zaviranje poteka nekaj sekund in nadomešča stop inpulz oziroma posredovanje varnostnih elementov							
G	MAX čas delovanja razširitev (izraženo v sekundah)	90	180	Razširitev časa delovanja motorja 90/180 sec							
H	(Samo odpiranje)	NO	YES	Aktivra funkcijo, ki po prvem impulzu korak/korak začne odpirati vrata, med zapiranjem pa zaznava le ukaz odpri							
L	Moč motorja	100% Max	10% Min	20%	30%	40%	50%	60%	70%	80%	90%
o	Zapri po prehodu	NO	YES	Ko aktivirate funkcijo zapri po prehodu z vključeno funkcijo avto-matsko zapiranje, se vrata zaprejo takoj po prehodu in ne čakajo da poteče zahtevan čas za samodejno zapiranje							
P	Čas/magnetno navitje korak/korak	NO	YES	Ko se kativra funkcija čas /magnetno navitje z parametrom P to omogoči, da v primeru vklopljne funkcije samozapiranja preprečite samodejno zapiranje. To se naredi tako, da se vrata zaustavijo malo preden se do konca odprejo. To naredite z vmesnim impulzom daljinca ali tipke. Da se ponovno sproži normalno delovanje je potreben nov impulz tipke oz daljinca							
r	Počasen zagon Zakasnitev	NO	YES	Ko se aktivira počasen zagon se prvo sekundo premika vrat motor zažene počasneje tako da ni prevelike obremenitve letve, ki bi nastala pri normalnem zagonu.							
t	Tip motorja	--	400 kg 800 kg	1200 kg 1600 kg 2500 kg BS-51 BR-4	Motor type selection						
U	DEAD MAN	NO	YES	Ko se aktivira funkcija Dead Man s parametrom U, lahko odpreš vrata s pritiskom na tipko vezano na kontakt N.8 , vrata pa se zaprejo s pritiskom na tipko vezano na kontakt N.7. Vrata se premikajo le dokler so tipke stisnjene če ne se sproži STOP.							
y	Predutripanje	NO	1sec	2sec	4sec	Ko se aktivra predutripanje luči, začne opozorilna luč utripati pred vsakim premikom. Čas se izbere v tem meniju					

Opombe;

NATAVITVE MOČI MOTORJA

Po premoru 1,5 sekunde, se aktivira elektronski nadzor moči, ki distribuira oskrbo z električno energijo in prilagoditev vrednosti parametrov v meniju L.
Namig; Za največjo obremenitev se ravnajte po veljavnih standardih.

SLOVENSKO

RADIO KONEKTOR

CT-101 je združljiv z naslednjimi Keyautomation sprejemniki serije;
900RXI-22 / 900RXI-42 / 900RXI-42R

KONČNA OPOZORILA

- Namestitev avtomatizacije lahko izvaja samo ustrezno usposobljeno osebje v skladu z veljavnimi zakoni in v skladu z direktivami produkta.
- Preverie strukturno čvrstost gradnkov vrat (stebri, nosilci, vrata) v primerjavi s silo ki jo lahko proizvede motor.
- Preverite ali so primerno čvrste mehanske zavore na koncu odpiranja in zapiranja vrat
- Analizirajte riziko same avtomatizacije in izvedite potrebne varnostne ukrepe in opozorila
- Kontrolne konzole vgradite tako, da uporabnik pri uporabi le-teh ne bo v neposredni nevarnosti
- Po končani namestitvi preverite večkrat preverite varnostne naprave, kot tudi tiste, za sprostitev signalizacije in avtomatizacije.
- Zagotovite avtomatizacijo z oznako EC, ali oznako, ki vsebuje informacije o nevarnostih in identifikacijske podatke
- Uporabniku je potrebno podati navodila za uporabo, varnostna navodila in izjavo o skladnosti
- Poskrbite, da uporabnik razume pravilno delovanje avtomatizacije, ročno delovanje in avtomatizacijo v sili
- Uporabnika obvestite v pisni obliki (na primer v navodilih za uporabo) o vseh nezaščitenih preostalih tveganjih in predvidljivi neustrezni uporabi
- Zagotovite razpored vzdrževanja za sistem (vsaj vsakih 6 mesecev) z ustreznim registrom za opravljeno delo.
- Shranite ta navodila za nadaljnjo uporabo
- KeyAutomation S.p.A. si pridržuje pravice, da kadar koli, izvede spremembe, ki so morda potrebne za izboljšanje uporabe in / ali delovanje.

ODSTRANITEV

Ta proizvod je sestavljen iz različnih elementov, ki lahko prav tako vsebujejo nevarne elemente. Ne zavrzite ga v okolje! Pozanimajte se o načinu recikliranja ali odstranjevanja proizvoda v skladu z veljavnimi lokalnimi zakoni.

Keyautomation S.p.A
Via Alessandro Volta, 30
30020 Noventa di Piave (Ve) Italia
T. +39 0421.307.456
F. +39 0421.656.98
info@keyautomation.it

c.f. - p.iva e v.r.t. IT03627650264
r.e.a. VE326953
cap. soc. € 1.000.000,00 i.v.
reg. imp. VE03627650264
www. keyautomation. it